Pojazdný mechanizmus

- Pre T- vodiacu koľaj

Art.-No.	815262

Pojazdný mechanizmus

- Pre vodiacu trubku

Art.-No.	815095

Samobrzdiace kolieska pre policové rebríky

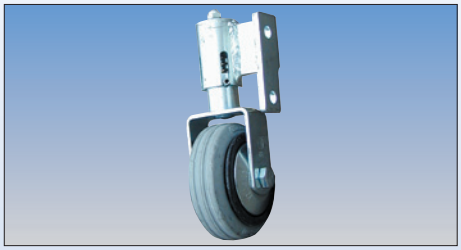

Art.-No. (ľavý/pravý)	815156	815163

Systém pre hliníkovú vodiacou trubkou

- Koľaj treba podoprieť každý cca . 1 m

Vodiaci systém	Art.-No.
Ľahká kovová trubka ø 30mm, dĺžka 3000 mm	810175
Eloxovaná ľahká kovová trubka ø 30mm, dĺžka 3000 mm	810182
Držiak (medzikus)	810199
Pravý držiak so zarážkou	810205
Ľavý držiak so zarážkou	810212

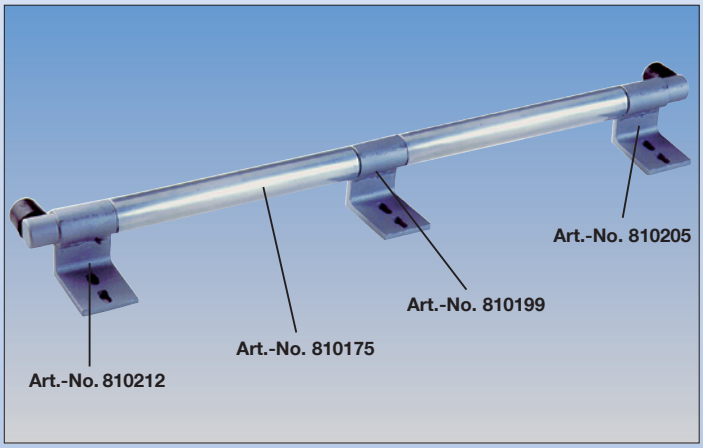

Systém pre T- vodiacu koľaj

- T - vodiaca koľaj sa namontuje bez vŕtania
- Držiak (medzikus) sa vyrobí podľa Vášho regálu
- Koľaj treba podoprieť každý cca . 1 m

Štandardný držiak je v rozmedzí od 38 mm 48 mm

T - vodiaci systém	Art.-No.
T – koľaj, pozinkovaná oceľ, dĺžka 3000 mm	815200
Držiak (medzikus)	815217
Ľavý /Pravý držiak so zarážkou	815224
Pridržiavací prvok (spája T - koľaj)	815279

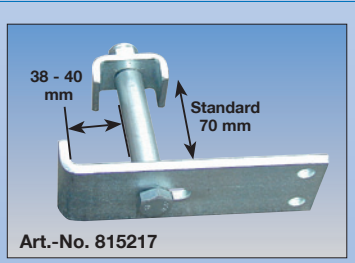

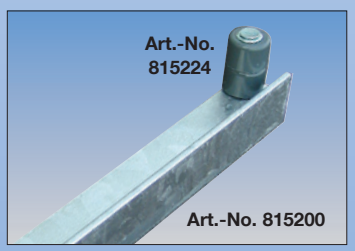

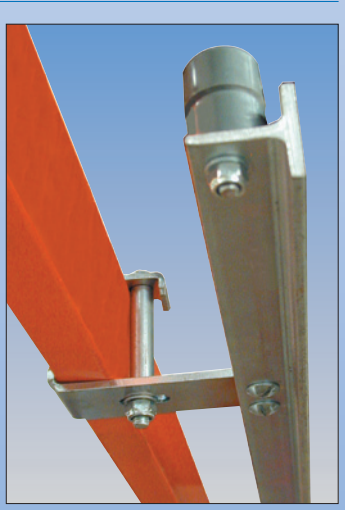

Zábradlie

- Dodatočne namontovateľné k schodíkovým a lemovaným policovým rebríkom

Zábradlie, 8-10 stupienkov Art.-No.	817327
Zábradlie, 12-18 stupienkov Art.-No.	817334

Zábradľová tyč

- Vsunuteľná tyč

Zábradľová tyč s upevnením	Art.-No.	817341